KATTHULT products

selbst erleben, Grill- und Saunahütten mit skandinavischer Gemütlichkeit....

Grill-Lusthaus

Grill-Lusthaus 9,2 m², 6-eckig

Das Grill-Lusthaus ist mit den großen Fenstern, dem stilvoll verarbeiteten Äußeren und den Blumenkästen der Blickfang in jedem Garten. Die um den Grill angeordneten Bänke sind mit Sitzpolstern ausgestattet und vor den Fenstern hängen die passenden Vorhänge. Alles in allem eine Atmosphäre, welche einen den Alltag vergessen lässt.

Die Grill-Lusthäuser sind ideal für gemütliche Grillabende mit der Familie und Freunden oder laden zum Verweilen während des Tages ein. Völlig unabhängig von Wetter und Temperatur kommt in den gemütlich eingerichteten Hütten die gute Stimmung von alleine auf.

Ausstattung:
6-kantiger Grill mit Tisch
Isoliertes
Fensterglas
2 Blumenkästen
5 Sitzkissen
2 Dekokissen
Gardinen

Grill-Lusthaus 10 m², 8-eckig

Ausstattung wie oben.

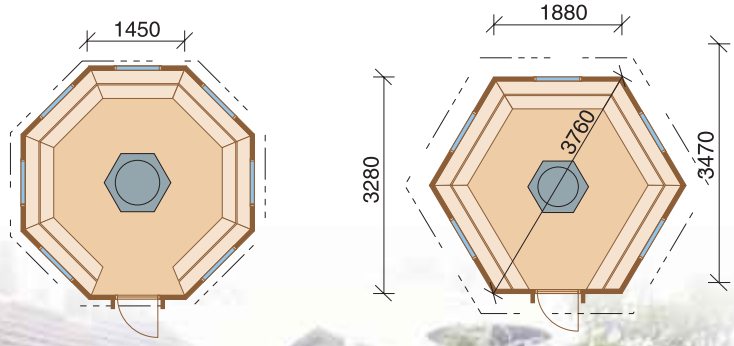

Sondermodell, 16,5 m², 8-eckig

Grill Stuga

Grill Stuga, 9,2 m², 6-eckig

Die Grillstuga 9,2 m² bietet Platz für 12-15 Personen und ist vorwiegend für die private Nutzung geeignet. Im Gegensatz zur Grillhütte hat die Grillstuga höhere Wände und Panoramafenster zum öffnen, welche mehr Licht im Inneren und Aussicht bieten.

Maße:

Grundform	6-eckig
Wandhöhe 11 Bohlen	150 cm
Türhöhe	180 cm
Höhe bis Dachabschluss	315 cm
Gesamthöhe	355 cm
Wandelement Breite	188 cm
Distanz von Wand zu Wand	376 cm
Diagonale	376 cm
Bohlen Stärke	45 mm
Dachmaterial	robuste Bitumenschindel (Anthrazit, Rot, Schwarz, Grün)

Ausstattung:

1 Panoramafenster zum Öffnen
4 Wandelemente mit großen Fenstern
1 Türelement mit Vordach
Polar-Grillanlage mit Rauchabzug
5 Sitzbänke
3 Liegebretter (klappbar)
durchgehender Bodenrost
5 Rentierfelle
6 Holzbecher, 6 Holzteller
Besteck für 6 Personen
Gästebuch
Grillhandschuhe, Grillbesteck 3-teilig
Topflappen
Teekanne
Gusspfanne
Uhr aus Kiefernholz
Fernglas mit 2 Schnaps-flaschen
1 Rentiergeweih

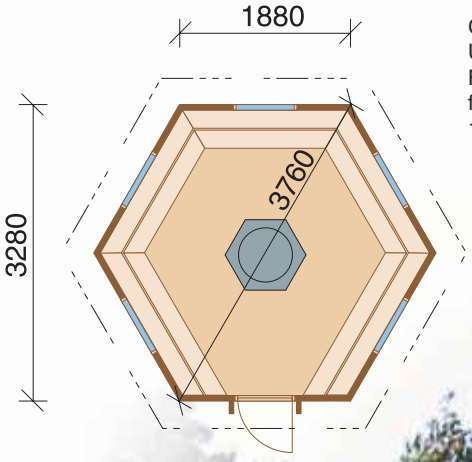

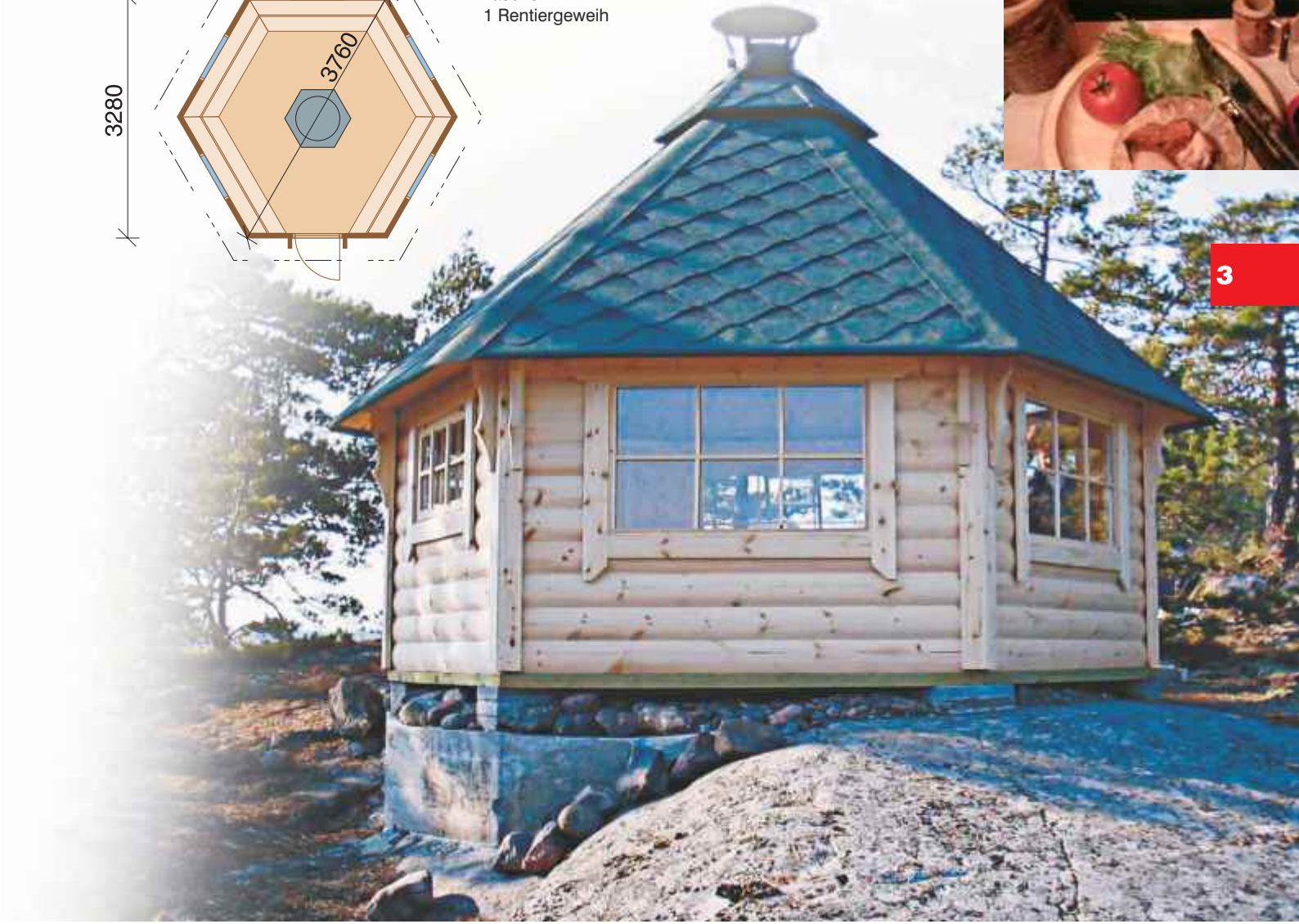

Grillhütte

GRILLHÜTTEN

Beim Bau unserer Grillhütten haben wir uns von den traditonellen Kotas der Ureinwohner von Lappland - den Samen - inspirieren lassen. Die Kotas sind leichte Zelte, welche die Samen auf den Rücken der Rentiere transportieren. Sie bieten Sommer wie Winter Schutz und laden zum gemütlichen Beisammensein ein.

Die Grillhütten sind ideal für gemütliche Grillabende mit der Familie und Freunden, für Gruppen und Vereine oder in der Gastronomie. Völlig unabhängig von Wetter und Temperatur kommt in den gemütlich eingerichteten Hütten die gute Stimmung von alleine auf.

Wenn Sie zwischenzeitlich nicht grillen wollen, bieten wir Ihnen diverses, nützliches Zubehör, so zum Beispiel einen demontierbaren Tisch für diverse weitere Nutzungen (Jassen, Spiele oder Essen) an.

Die Grillhütten sind in diversen Grössen lieferbar und können auf Wunsch Ihren Ideen angepasst werden.

Grillhütte 9,2 m²

Die Grillhütte 9,2 m² bietet Platz für 12-15 Personen und ist somit ideal für die Nutzung im Privatbereich.

Ausstattung:

3 Wandelemente mit Fenster zum öffnen
2 Wandelemente ohne Fenster
1 Türelement mit Vordach
Polar-Grillanlage mit Rauchabzug
5 Sitzbänke
3 Liegebretter (klappbar)
durchgehender Bodenrost
5 Rentierfelle
6 Holzbecher
6 Holzteller
Besteck für 6 Personen
Gästebuch
Grillhandschuhe
Grillbesteck 3-teilig
Topflappen
Teekanne
Gusspfanne
Uhr aus Kiefernholz
Fernglas mit 2 Schnaps-flaschen
1 Rentiergeweih

Grillhütte 16,5 m²

Die Grillhütte 16,5 m² bietet Platz für 20-22 Personen und kann sowohl privat wie auch für Vereine oder in der Gastronomie genutzt werden.

Ausstattung:

3 Wandelemente mit Fenster zum öffnen
4 Wandelemente ohne Fenster
1 Türelement mit Vordach
Polar-Grillanlage mit Rauchabzug
7 Sitzbänke
durchgehender Bodenrost
7 Rentierfelle
8 Holzbecher
8 Holzteller
Besteck für 8 Personen
Gästebuch
Grillhandschuhe
Grillbesteck 3-teilig
Topflappen
Teekanne
Gusspfanne
Uhr aus Kiefernholz
Fernglas mit 2 Schnapsflaschen
1 Rentiergeweih

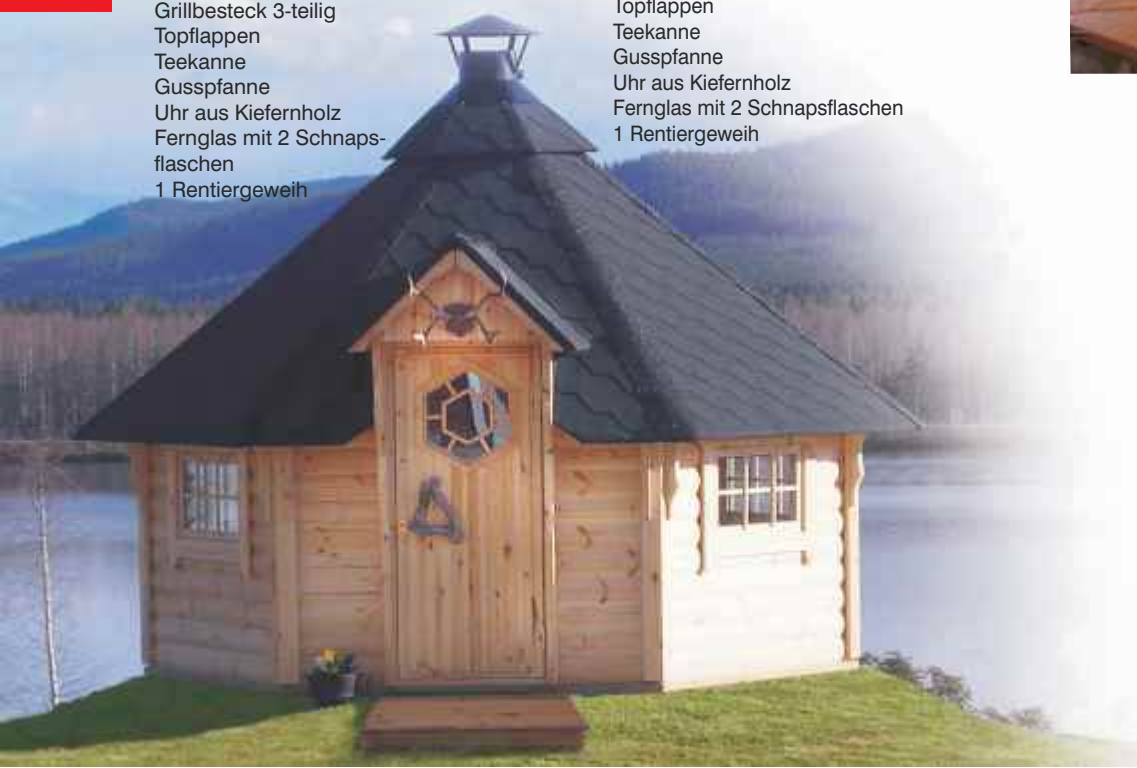

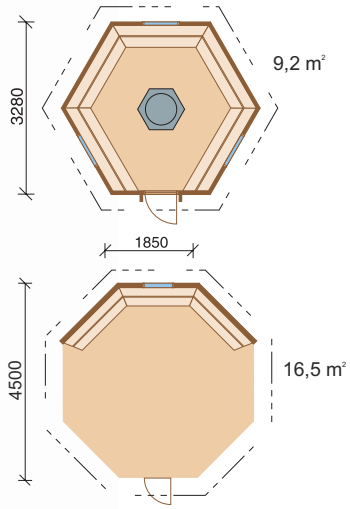

Kombikota

Die Kombigrillhütte bietet Platz für ca. 10 Personen und ist nicht nur eine Grillhütte sondern verfügt auch über eine angebaute Saunahütte. Beim Bau unserer Sauna und Grillhütten haben wir uns von den traditionellen Hütten der Ureinwohner von Lappland- den Samen - inspirieren lassen. Die Hütten sind ideal für gemütliche Grill- und Saunaabende mit der Familie und Freunden, für Gruppen und Vereine. Völlig unabhängig von Wetter und Temperatur kommt in den gemütlich eingerichteten Hütten die gute Stimmung auf. Mit dieser kombinierten Variante haben Sie eine große Hütte für beide Anwendungen: Grillen und Saunagänge - perfekt kombiniert.

Ausstattung:

2 Wandelemente mit Fenster zum öffnen
2 Wandelemente ohne Fenster
1Türelement mit Vordach
Polar-Grillanlage mit Rauchabzug
4 Sitzbänke
2 Liegebänke (klappbar)
durchgehender Boden
Isoliertes Fensterglas
4 Rentierfelle
6 Holzbecher
6 Holzteller
Besteck für 6 Personen
Gästebuch
Grillhandschuhe
Grillbesteck 3-teilig
Topflappen
Teekanne
Gusspfanne
Uhr aus Kiefernholz
Fernglas mit 2 Schnapsflaschen
1 Rentiergeweih

Sauna Anbau:

2 Wandelemente ohne Fenster
1 Wandelement mit Fenster
1 Türelement
Holzboden
Mit Holz beheizbaren Saunaofen
Schornstein
Saunabänke
Sauna Zubehör
Isolierglasfenster

Optionale Ausstattung:

Der Grillofen ist ein Holzofen.
Bei dem Saunaofen können Sie sich zwischen folgenden Öfen entscheiden:

- Elektro Saunaofen
- Holz Saunaofen

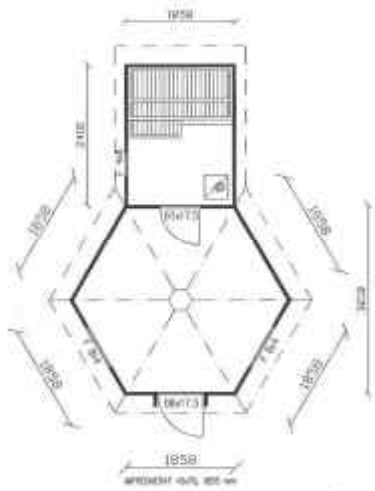

Sauna Stuga

Unsere 10m^2 Sauna Stuga bietet Platz für 6 Personen und eine komfortable Umkleide.
Diese Saunahütte (oder auch Saunastuga) bietet original Lappland Saunaerlebnis. Ob im privaten oder öffentlichen Bereich ist die Saunahütte der Liebling unter allen Modellen. Sie bietet einen praktischen Umkleide- oder Ruheraum und hat durch die spezielle Dach-neigung eine optimale Raumausnutzung. Diese Sauna ist wahlweise mit elektrischen oder Holzbeheizten Öfen bestückt.

Genießen Sie zischende Aufgüsse oder erholen Sie sich von Ihrem Alltag alleine, mit Familie oder mit Freunden. Eine Gartensauna ist das Highlight jeder Gartenanlage. Durch die verwendeten, hochqualitativen Materialien werden Sie lange Jahre Freude an dieser Sauna Hütte haben.

Wir arbeiten mit dem Hersteller WArt zusammen, der direkt in Lappland die Materialien aus nordischer Kiefer herstellt.

Rufen Sie uns einfach mal an oder vereinbaren Sie einen Termin auf unserer Ausstellung in Bielefeld oder auf einer Messe bei Ihnen in der Nähe!

Saunahütte 10m^2

Ausstattung:

3 Wandelemente mit Fenster
4 Wadelemente ohne Fenster
1Türelement mit Glaseinsatz aus Isolierglas
durchgehender Boden
Umkleideraum
Isoliertes Fensterglas
Mit Holz beheizbarer Saunaofen
Schornstein
Saunabänke
Aufgusskübel mit Schöpfkelle

Optionale Ausstattung:

Bei dem Saunaofen können Sie sich zwischen folgenden Öfen entscheiden:

- Elektro Saunaofen
- Holz Saunaofen

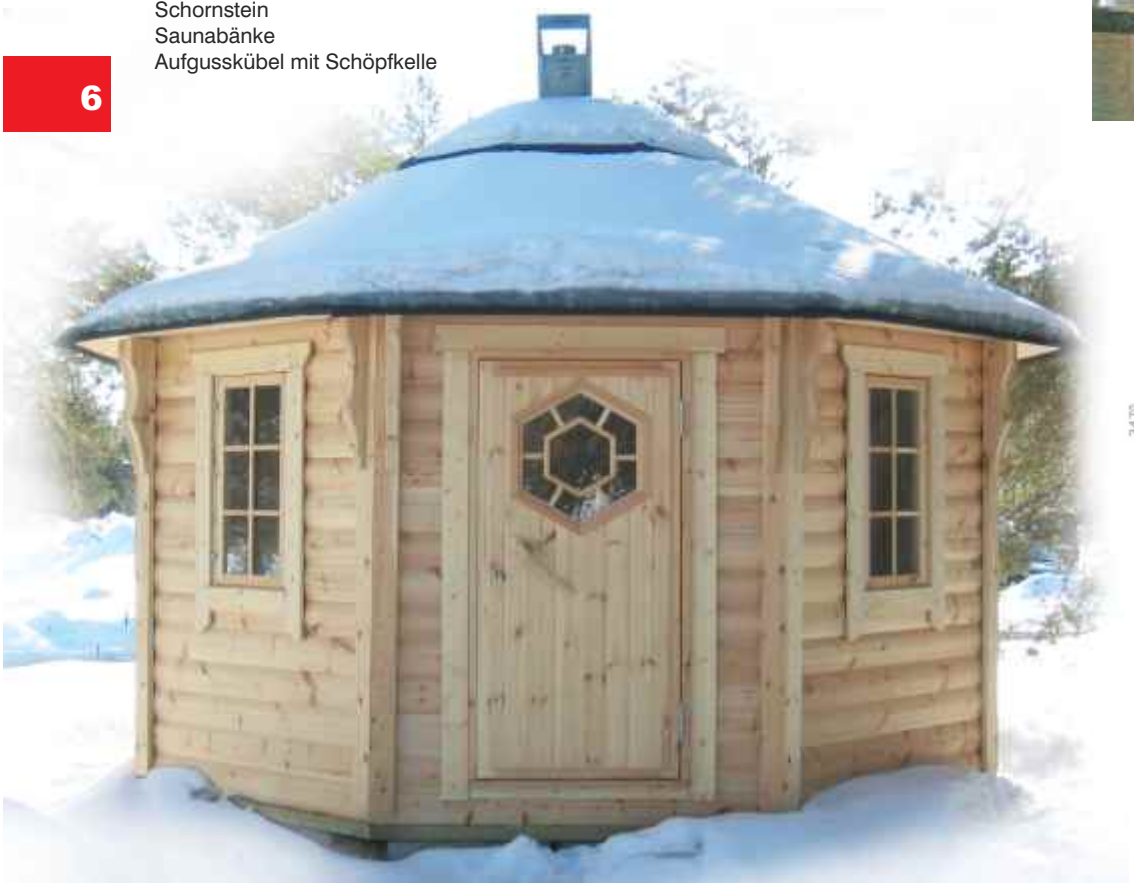

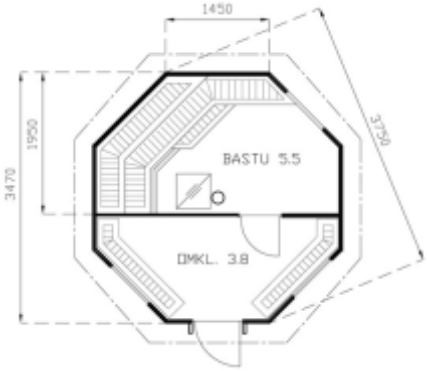

Sauna

Die Saunahütte mit 7m² bietet Platz für 2-4 Personen, genau richtig für eine kleine Familie.
Die Saunahütte garantiert das original skandinavische Saunaerlebnis.
Ob im privaten oder öffentlichen Bereich, je nach Größe und Ausführung, bieten unsere Hütten Platz für 2 bis 16 Personen. Die Saunen sind mit elektrischen oder holzbeheizten Öfen bestückt. Genießen Sie zischende Saunaaufgüsse und erholen Sie sich in den Saunahütten vom Alltag. In den Original Sauna Kotas des Sauna - Herstellers WArt erleben Sie unvergessliche Saunagänge zusammen mit Familie und Freunden in Ihrem Garten. Unsere Sauna Kota (so wird diese Bauform in Skandinavien genannt) wird aus original massiver nordischer Fichte direkt in Lappland gefertigt. Somit erhalten Sie ein professionelles Produkt vom Profi. Die Saunahütte ist ein toller Blickfang für jede Garten-, Wellness oder Hotelanlage.
Rufen Sie uns an , informieren Sie sich detailliert und vereinbaren Sie einen Termin zu einem unserer vielen Messebesuche oder zu einer unserer Ausstellungen. Wir freuen uns auf Ihre Anfrage!

Saunahütte 7 m² 6-eckig / 9,2 m², 6-eckig / 16,5 m², 8-eckig

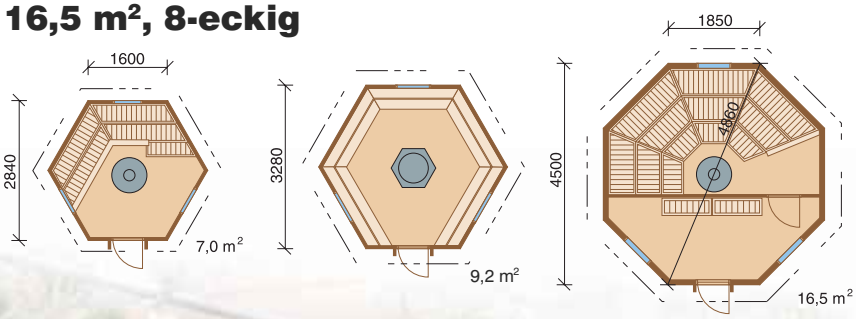

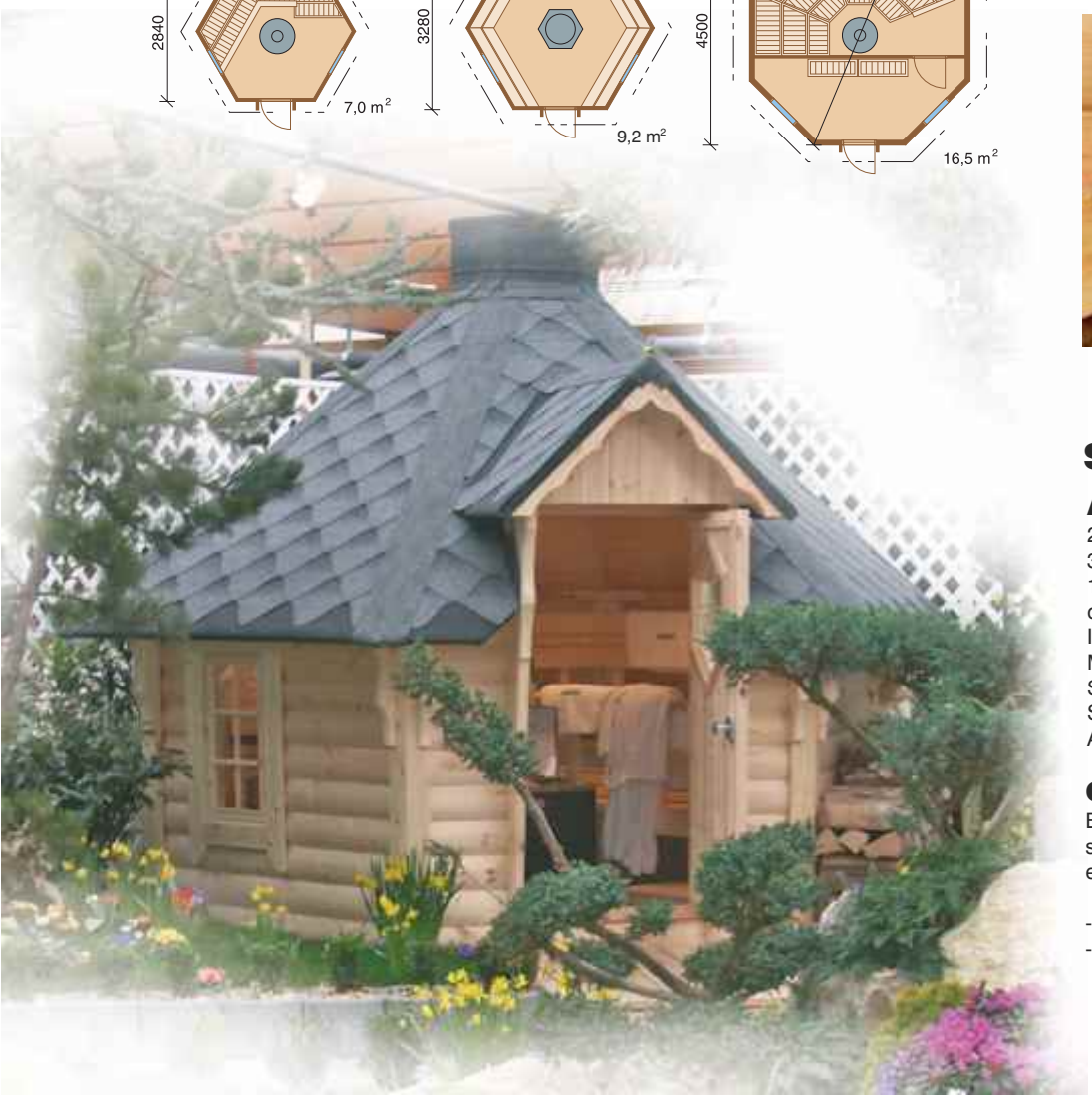

Saunahütte 7m²

Ausstattung:

2 Wandelemente mit Fenster
3 Wandelemente ohne Fenster
1 Türelement mit Vordach
durchgehender Boden
Isoliertes Fensterglas
Mit Holz beheizbaren Saunaofen
Schornstein
Saunabänke
Aufgusskübel und Schöpfkelle

Optionale Ausstattung:

Bei dem Saunaofen können Sie sich zwischen folgenden Öfen entscheiden:

- Elektro Saunaofen
- Holz Saunaofen

Spezialproduktionen

**Original Elementbauweise die auf jeden Wunsch angepasst werden kann.
Für Hotels, Campingplätze, Restaurants etc.**

Bierstube

Bierstube 25 m²

Die Grillhütte 25 m² bietet Platz für 25-30 Personen je nach Ausstattung kann sie beispielsweise als Bar, kleines Restaurant oder Partyraum genutzt werden.

Ausstattung:

4 Wandelemente mit Fenster zum Öffnen
3 Wandelemente ohne Fenster
1 Türelement mit Vordach
Polar-Grillanlage mit Rauchabzug
durchgehender Bodenrost
Grillbesteck 3-teilig
1 Rentiergeweih

Optionale Ausstattung:

Tische mit Bänken
Bareinbau
Zweite Türen
usw.

Bierstube 56 m²

Die Grillhütte 56 m² ist mit ihren 8 Metern Durchmesser vielseitig zu nutzen. Ob als Restaurant in der Erlebnisgastronomie, als Bar, Wellnessraum, Waldhaus oder auf Skipisten.

Optionale Ausstattung:

Je nach Nutzung:
Bareinbau
Tische, Bänke
Vorraum
Toilettenanbau
Küchenanbau
Fenster
Lukarnen
Dachfenster
Grill
Zweite Türen

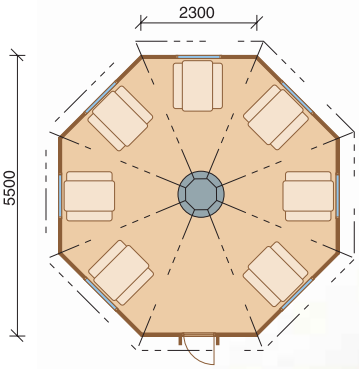

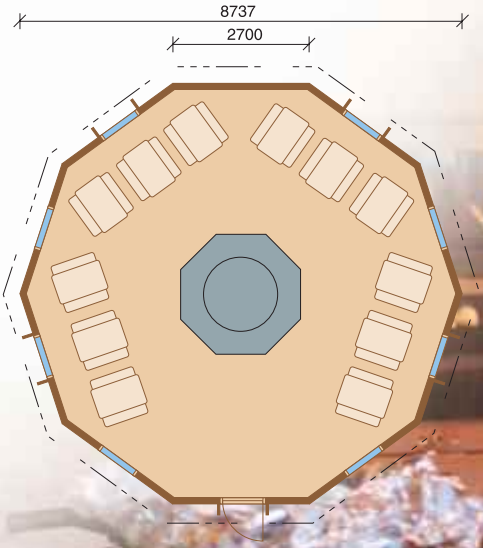

Lapplandhaus

Das Lappland-Haus 79 m²

Basierend auf der Grillhütte 56 m² wurde das Lappland-Haus entwickelt. Im Inneren ist es komplett eingerichtet mit Küche, Bad, Toilette, Sauna, Wohnraum, Schlafzimmer und einer vielseitig nutzbaren Galerie.

Das Lappland-Haus kann individuell gestaltet werden und lässt sich somit ideal an Kundenwünsche anpassen.

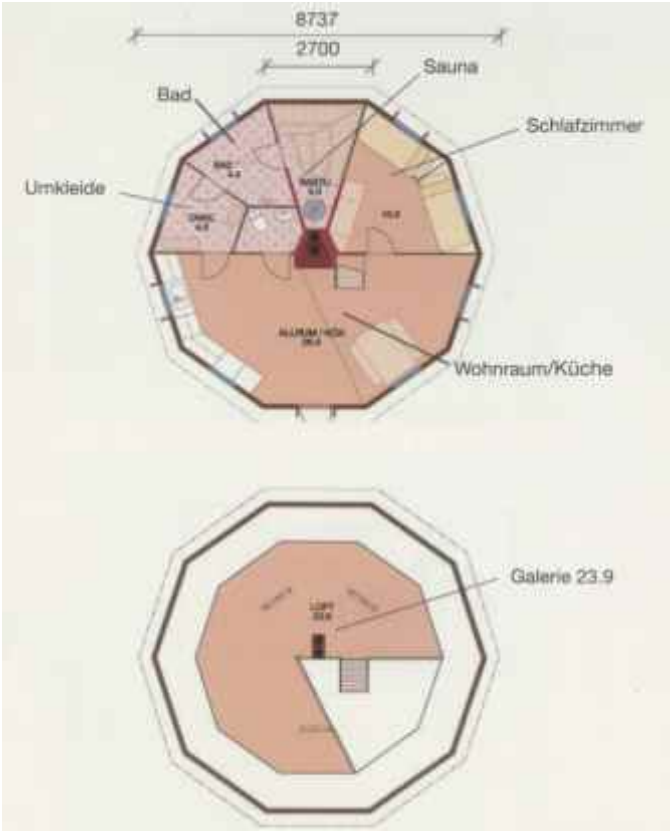

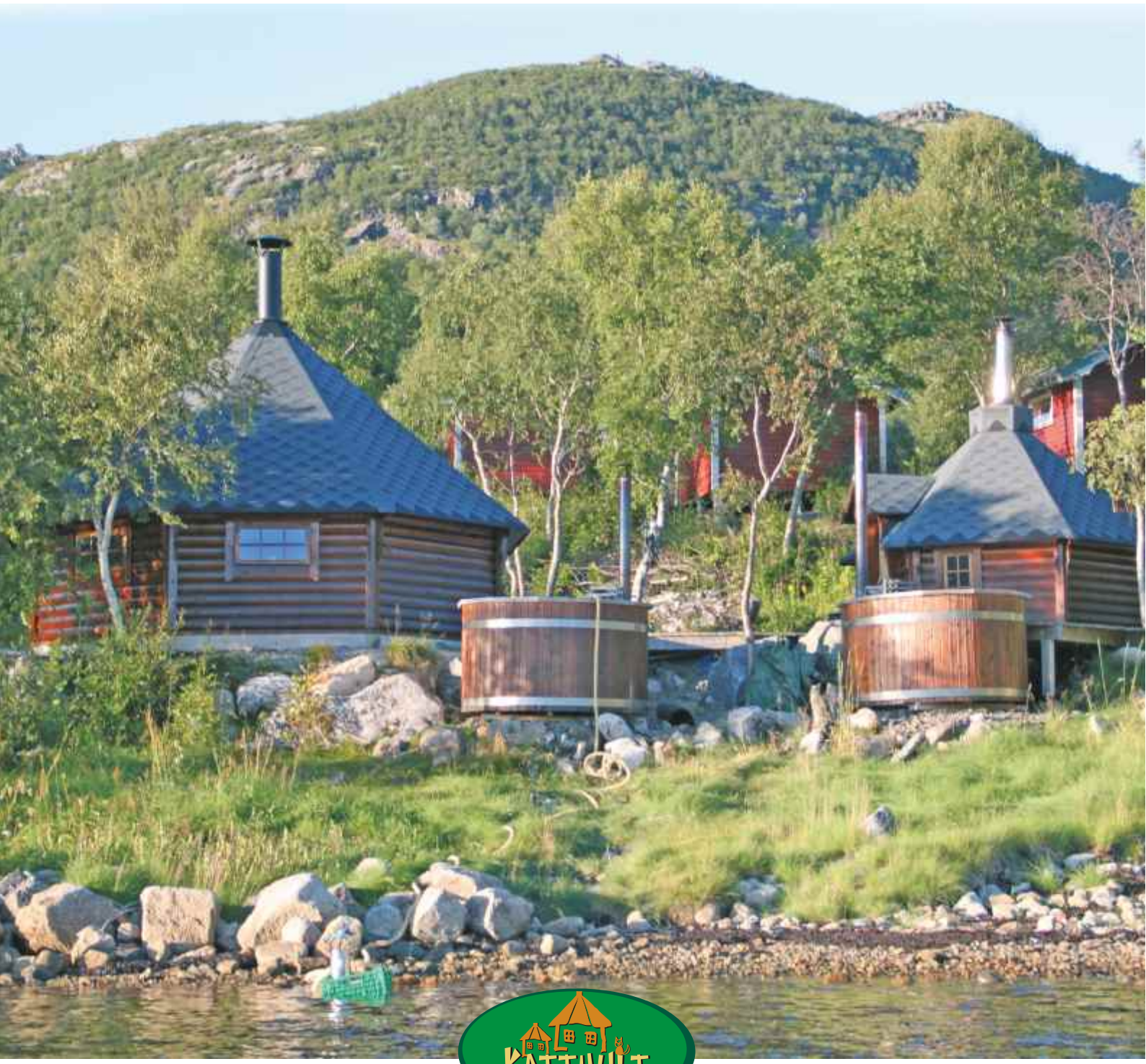

WoodArt - Original Lappland
Produktion Haparanda Schweden/Finnland

Katthult Products GmbH
Hauptniederlassung
Ausstellung/Geschäft

Eckendorfer Str.81
33609 Bielefeld
Fon +49 (0) 5 21 3 29 92 99
Fax +49 (0) 5 21 3 29 92 88

Niederlassung Bayern
Hochstraß 2
83064 Raubling

www.katthultproducts.com
post@katthultproducts.com